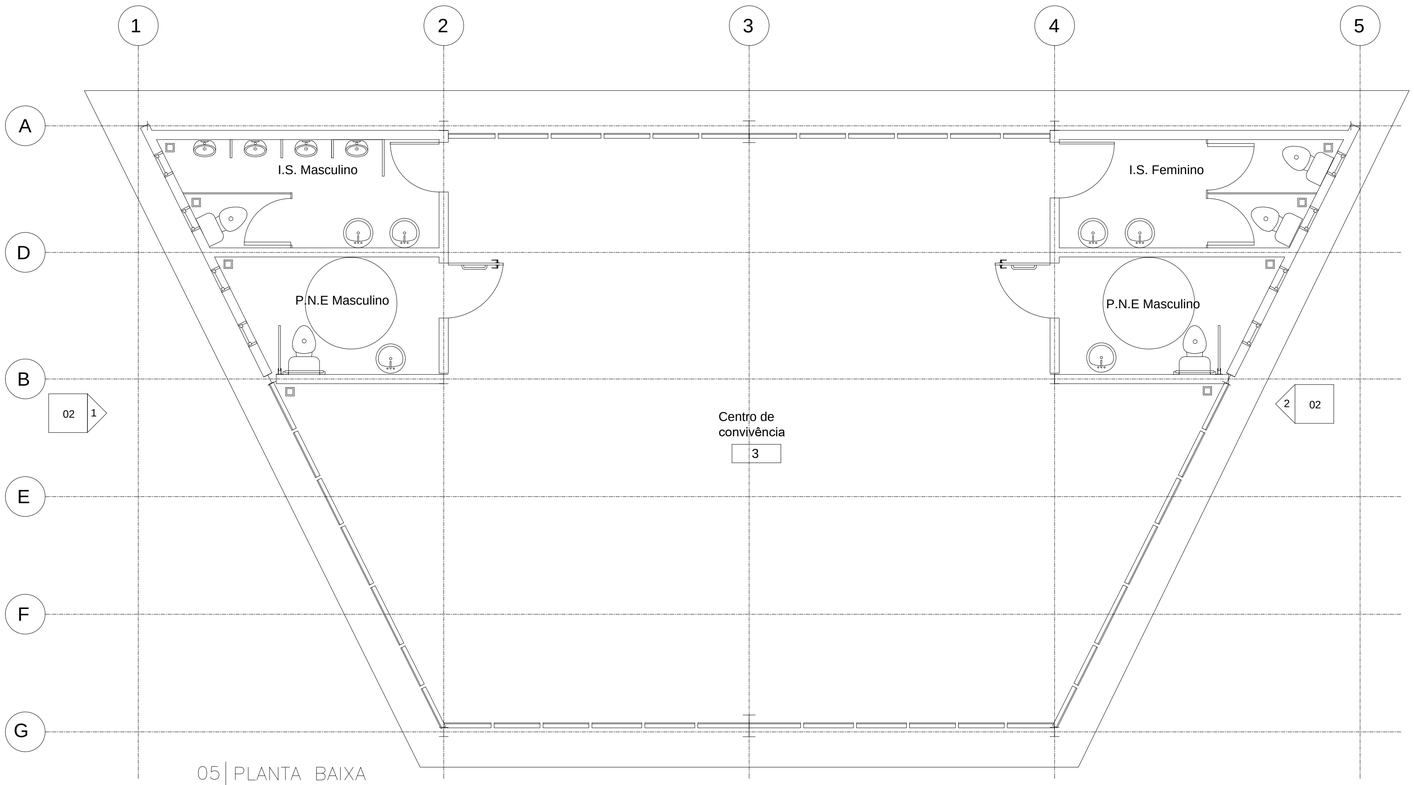

05 | PLANTA BAIXA
ESC: 1/50

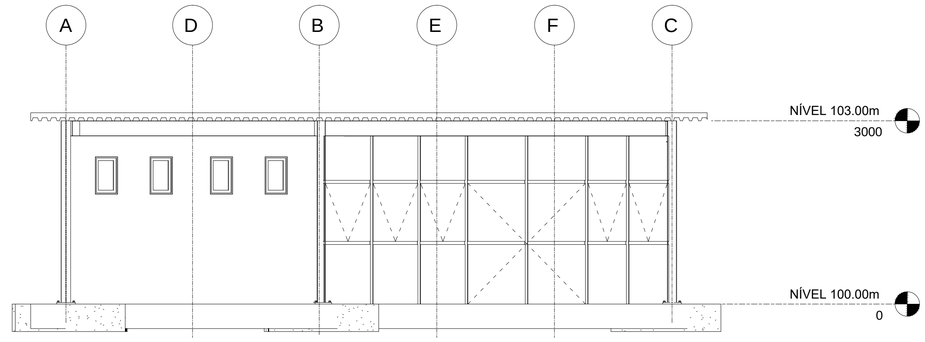

05 | ELEVAÇÃO 1
ESC: 1/50

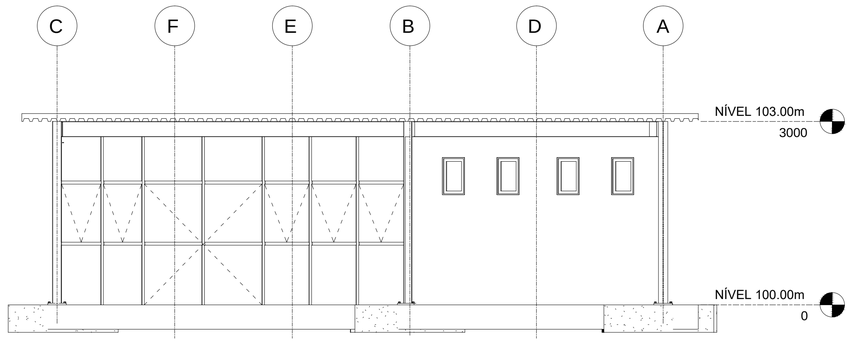

05 | ELEVAÇÃO 2
ESC: 1/50

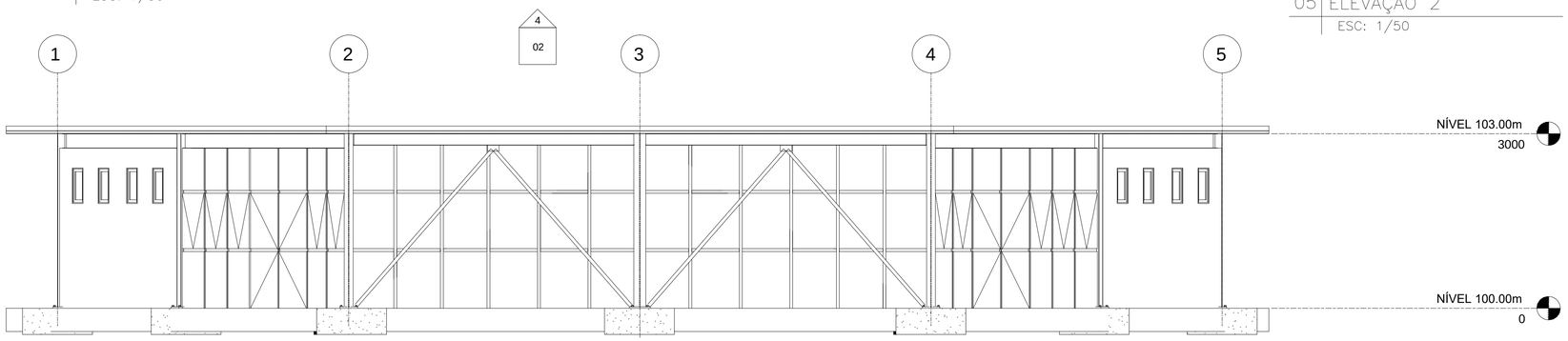

05 | ELEVAÇÃO 4
ESC: 1/50

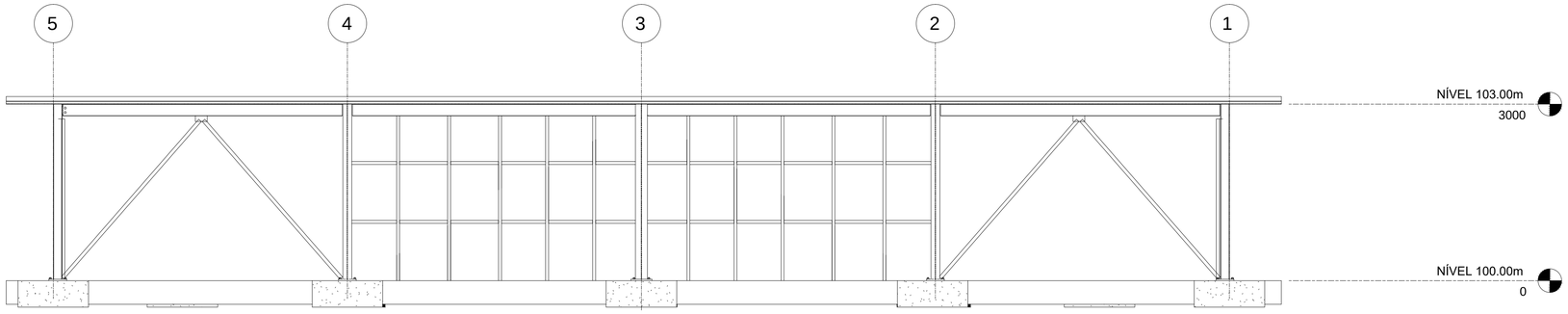

05 | ELEVAÇÃO 3
ESC: 1/50

ENDEREÇO DA OBRA

LOGRADOURO:	NÚMERO:	BAIRRO:	COMPL	CIDADE:	UF:
RUA OTÁVIO PINTO DE OLIVEIRA	S/N	CENTRO	-	PIRACEMA	MG

PROJETO

REVISÃO	DATA	AUTOR
0A	28/11/2019	DJAP

IDENTIFICAÇÃO: CMC-1809-GEO-PL-01-A1 — ÁREA: 150,00 M2

TÍTULO: CONSTRUÇÃO DE UM CENTRO MUNICIPAL DE CONVIVÊNCIAS — USO: PÚBLICO

CONTEÚDO: DETALHAMENTO DOS REVESTIMENTOS EXTERNOS — ART: 4536274

ESCALA: INDICADA

RESPONSÁVEIS

PROPRIETÁRIO: CNPJ: 17.980.392/0001-03

PREFEITURA MUNICIPAL DE PIRACEMA-MG

RESPONSÁVEL TÉCNICO: CREA/MG: 201.765/D

DOUGLAS JUNIO ALCANTARA PENA

COMO RT DECLARO QUE O PROJETO ORA APRESENTADO ATENDE A LEGISLAÇÃO VIGENTE.

FOLHA: 05/07

NOME ARQUIVO: CMA-GEO-PL-01

TIPO: GEO